	C	1	2	4	8
0	●				
1	●	●			
2	●		●		
3	●	●	●		
4	●			●	
5	●	●		●	
6	●		●	●	
7	●	●	●	●	
8	●				●
9	●	●			●

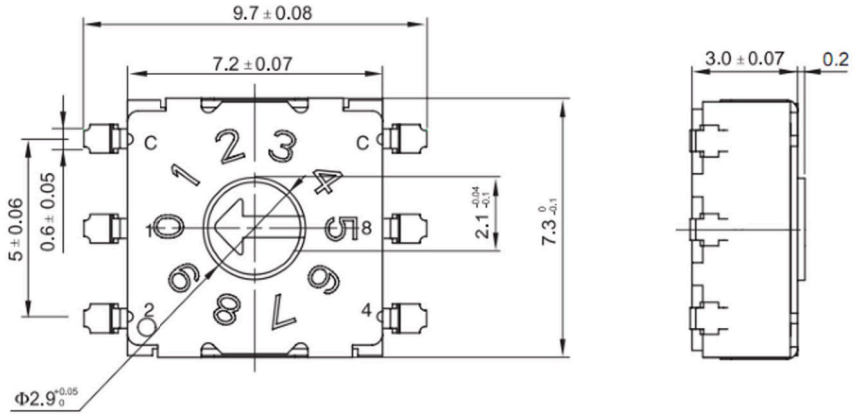

NO	部件名称 PART NAME	材料 MATERIAL	数量 Q'TY	完工处理 FINISHING
1	传动装置	高温热塑性塑料 LCP UL94V-0	乳白色	
2	盖子	银镍不锈钢		
3	弹簧板	不锈钢		
4	密封条	硅橡胶	灰黑	
5	盖帽	不锈钢		
6	接触线	合金铜	镀金	
7	端子	磷铜	镀金	
8	基底	高温热塑性塑料 LCP UL94V-0	灰黑	

標記	處數	更改文件號	簽字	日期

第一视角

一般公差	
＞0.5-2	±0.1
＞2-5	±0.2
＞5以上	±0.3
角度	±1°

比例	规格型号/ Part No	RST-10RM-PT
1:1		
单位	物料号/ Part No	
mm		

设计/Designed	审核/Checked	批准/Approved
吴永余	吴东升	何春林

温州瀚精电子有限公司
WENZHOU HANJING ELECTRONIC CO.,LTD.