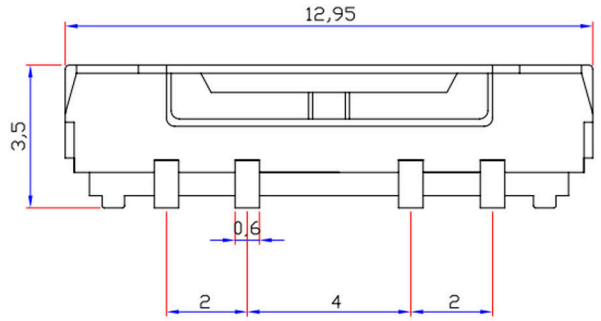

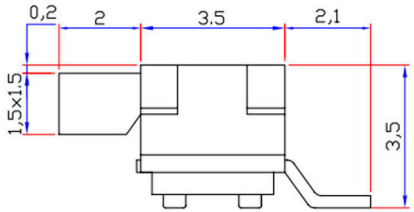

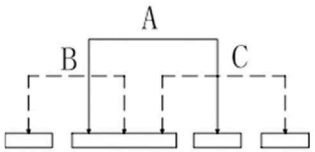

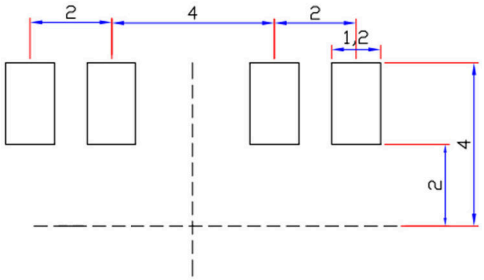

技术参数

项　目	规　格
额定电负荷:	DC12V 0.1A
绝缘电阻:	≥100MΩ
耐压强度:	AC250V (50Hz)1min
环境温度:	-25℃ ~ +70℃
接触电阻:	≤50mΩ
动作力:	190gf±50gf
耐温:	250°
寿命:	10000次

序号	名　称	数量	材　料	镀涂 颜色
D	接触簧片	2	铍 青 铜	银 白 色
C	盖　子	1	不 锈 钢	灰　色
B	底　座	1	尼龙	黑色与镀银
A	推　柄	1	尼龙	黑　色

標記	處數	更改文件號	簽字	日期

第一视角

一般公差	
＞0.5-2	±0.1
＞2-5	±0.2
＞5以上	±0.3
角度	±1°

设计/Designed	审核/Checked	批准/Approved
吴永余	吴东升	何春林

比例	规格型号/Part No	八脚卧式单边贴片
1:1		
单位	物料号/Part No	
mm		

温州瀚精电子有限公司
WENZHOU HANJING ELECTRONIC CO.,LTD.